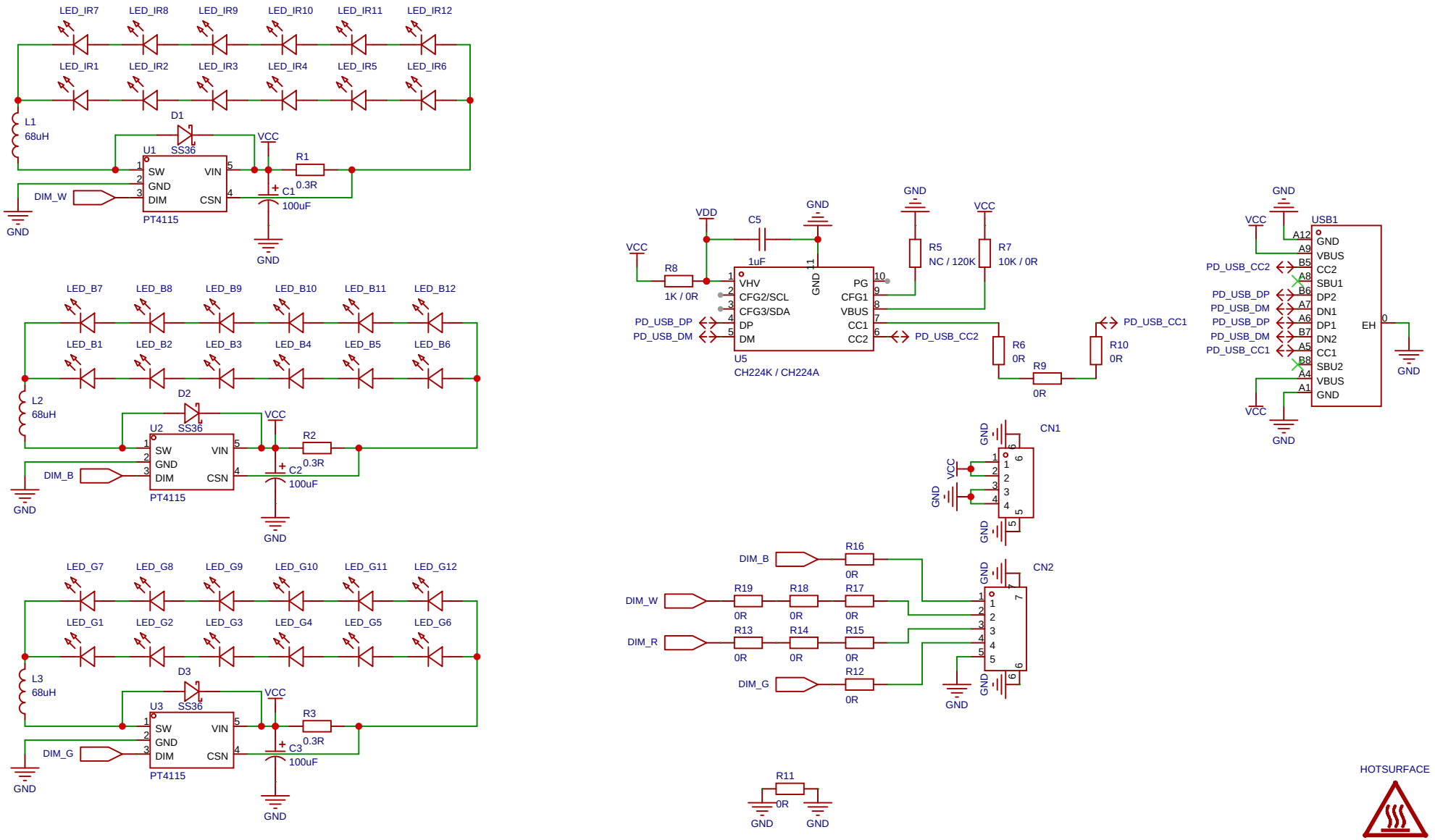

原理图	PRISM101 Backlight 4x6 RGBIR	创建日期	2026-03-24
		更新日期	2026-04-02
板子	PRISM101 Backlight 4x6 RGBIR	图页	P1
绘制		PRISM101 Scanner Backlight	
审阅			
		版本	尺寸	页 1 共 1
嘉立创EDA		V1.0	A4	